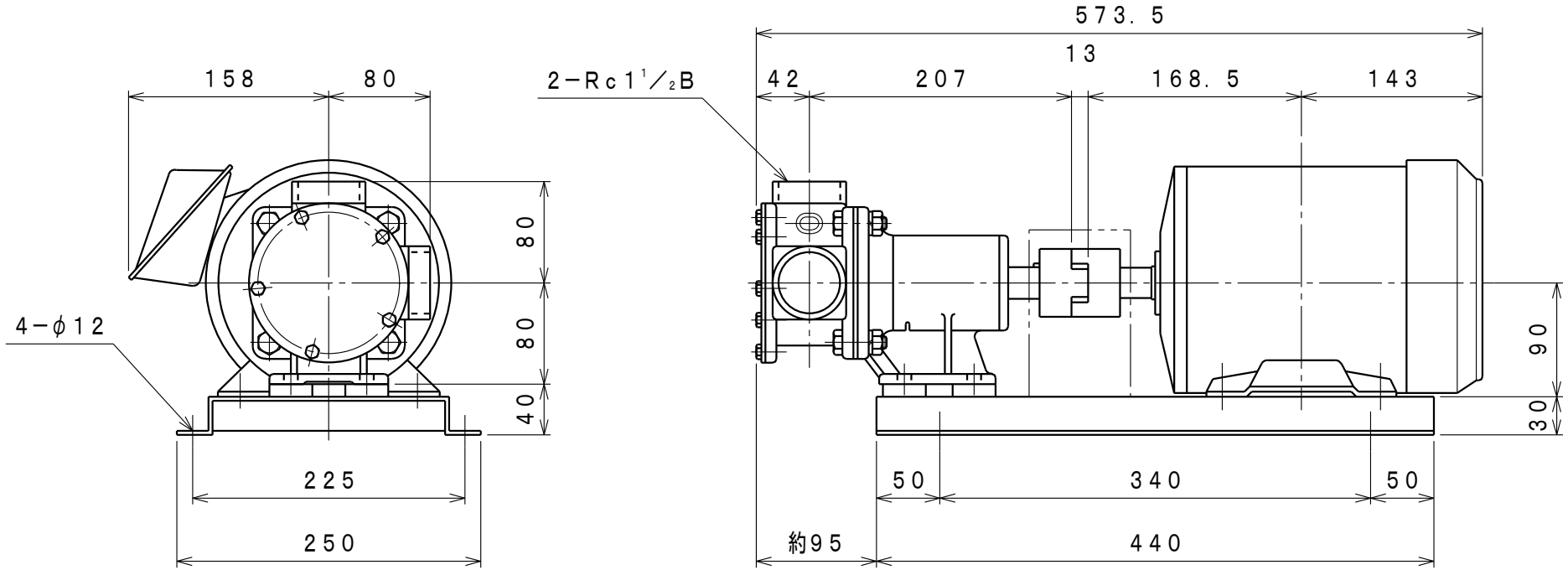

質量　35kg（ポンプ・モーター・共通ベッドの総重量）

型式	40GF−15				
図称	外形寸法図				
仕様	1.5kW 三相 4P				
図番	933P9010	製図		縮尺	1/5

株式会社　浅野製作所