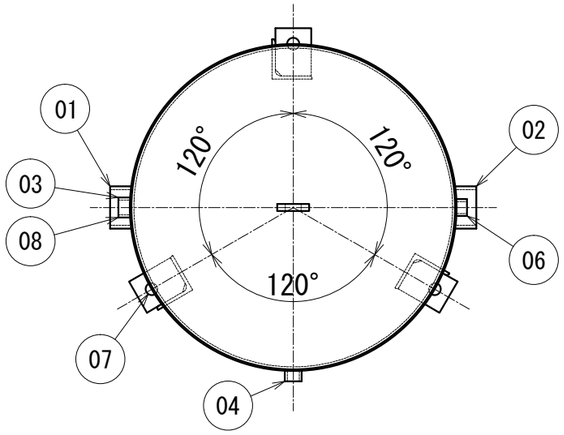

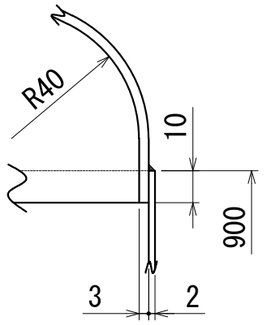

A部周詳細図

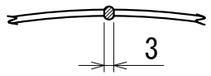

長手継手溶接部詳細図

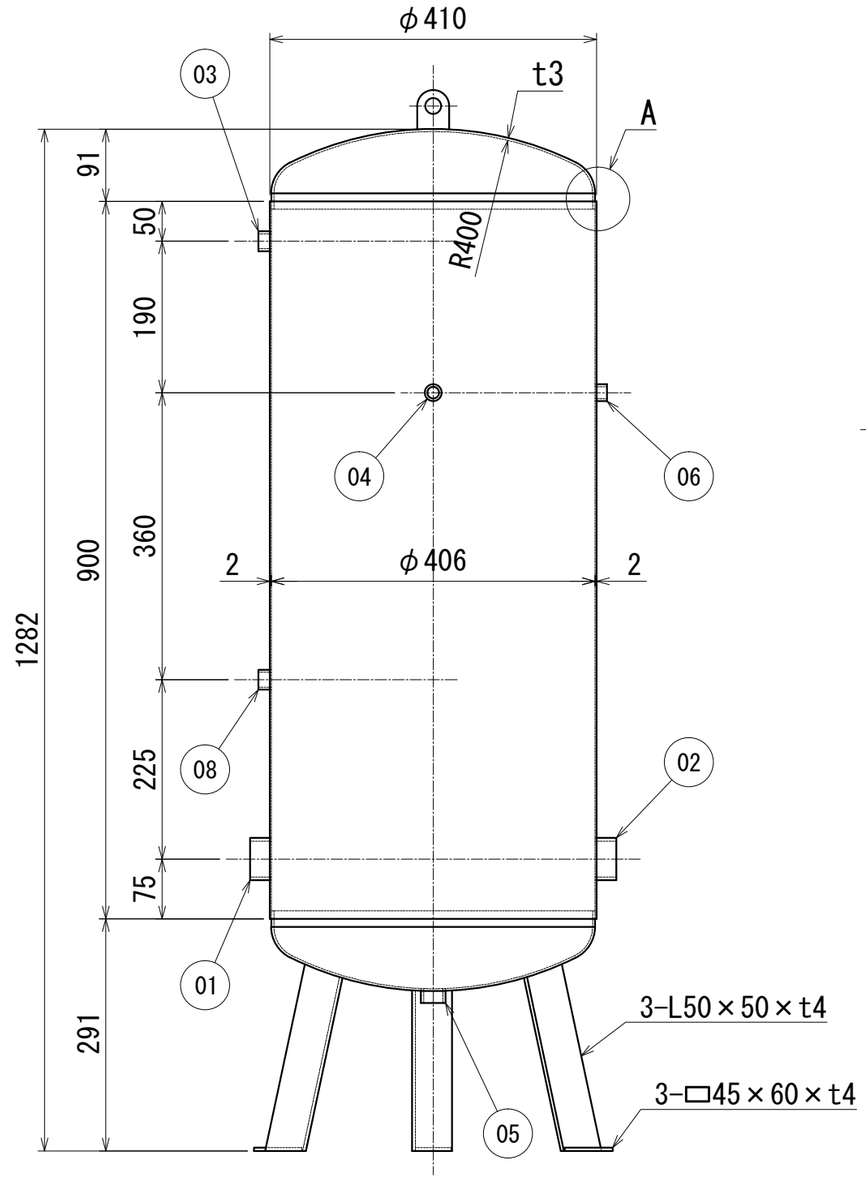

番号	名　称	規　格	サイズ	数量	備考
10					
09					
08	排気弁取付口	ｿｹｯﾄ口	15A	1	
07	固定穴	P.C.D.410	φ15	3	
06	圧力ｽｲｯﾁ取付口	ｿｹｯﾄ口	10A	1	
05	ﾄﾞﾚﾝ口	ｿｹｯﾄ口	20A	1	
04	圧力計取付口	ｿｹｯﾄ口	10A	1	
03	安全弁取付口	ｿｹｯﾄ口	15A	1	
02	出口	ｿｹｯﾄ口	40A	1	
01	入口	ｿｹｯﾄ口	40A	1	

材　質	SUS304				
内面塗装	塗装無し				
外面塗装	塗装無し				
最高使用圧力	0.19	MPa	内容積	0.131	㎥
水圧試験圧力	0.69	MPa	本体概算重量	45	kg

名　称　NAME
ｽﾃﾝﾚｽ製水用圧力ﾀﾝｸ 圧力容器構造規格適合外

検図 CHECK	製図 DRAWING	尺度 SCALE	型式 TYPE
浅野	村瀬	FREE A3基準-L	AWS-120J
			図番 DRAWING No. A1611010
日付 DATE	NOV. 24. 2016		株式会社　浅野製作所
t2・t3×φ406×900			ASANO MFG. CO., LTD

記号	訂正理由	日付	担当